Kontrola rozvaděčů
interní a externí senzory
IM18-CCM50-MTI/24VDC

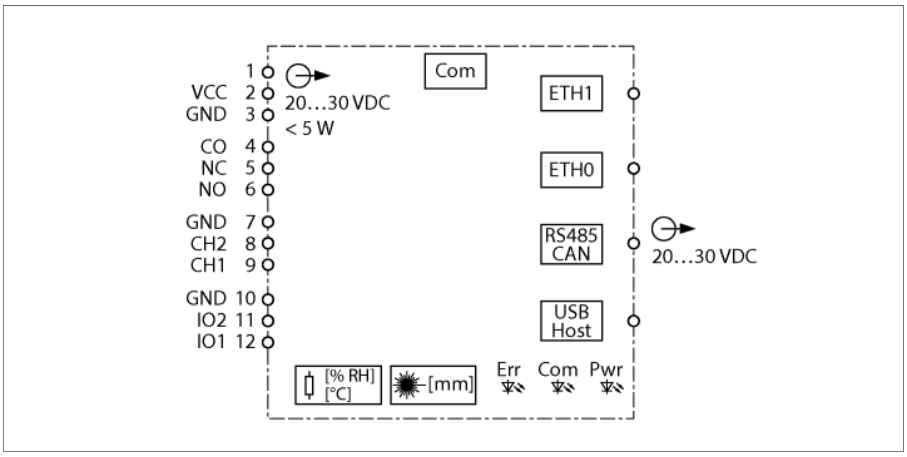

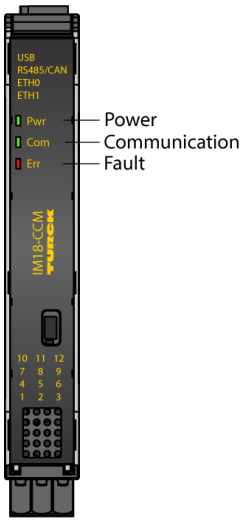

Modul pro monitorování stavu IM18-CCM50-MTI / 24VDC kontroluje teplotu, relativní vlhkost a vzdálenost od dveří ovládací skříně pomocí integrovaných senzorů. Informace o stavu je možné přenášet do řídicího systému pomocí ethernetu.

Zařízení je vybaneno těmito rozhraními:

- 2x Ethernet
- CAN / RS485
- 2x GPIO
- 2x analogový vstup (lze nastavit napětí nebo proud)
- přepínací reléový kontakt
- USB interface

V přístroji je integrovaný operační systém Linux distribuce Debian. Zákaznické programy jsou instalovány v přístroji, aby umožnily inteligentní zpracování dat. Funkce přístroje je možné programovat.

Úzké 18mm pouzdro šetří místo a montuje se jednoduše do rozvaděče na lištu DIN dle EN 60715.

Přístroj je vybaven odnímatelnou svorkovnicí s pružinovými svorkami.

Laser třídy 1: Přístroj splňuje normy 21 CFR 1040.10 a 1040.11 s výjimkou normy IEC 60825-1 Ed. 3, jak je popsáno v oznámení laseru č. 56 ze dne 8. května 2019.

- mikroprocesor: AM3358BZCZA100 (TI Sitara 32-Bit ARM Cortex-A8)
- RAM: 8 Gbit 1 GB DDR3L
- flash: 8GB eMMC
- operační systém Debian
- rozhraní:
- 1× 1 GB Ethernet
- 1× 100 MB Ethernet
- 1× CAN/RS485
- 2× digitální vstup nebo výstup
- 2× analogový vstup
- 1× relé
- snímání teploty
- snímání vlhkosti
- kontrola vzdálenosti
- napájecí napětí 24 VDC
- Montáž na lištu

• 2024-10-03T02:57:19+02:00

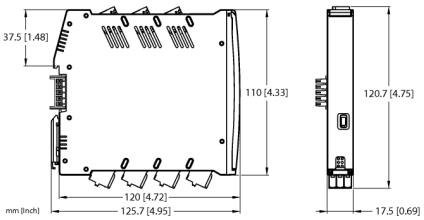

Typ	IM18-CCM50-MTI/24VDC
ID č.	100022405
Jmenovité napětí	24 VDC
Napájecí napětí U_B	20…30 VDC
Vstupní obvod	
GPIO	vstup: high 12…30 V, 2.5…6.5 mA / low: 0…8 V, 0…1 mA, výstup: 1.6 V při 100 mA, 2.5 V při 200 mA
Napěťový vstup	0…5 / 10 / 20 VDC
Proudový vstup	0…35 mA
Výstupní obvod	
Výstupní obvod (digitální)	1 x relé, přepínací
Spínané napětí relé	≤ 48 VDC
Spínaný proud na výstup	≤ 2 A
Charakteristika přenosu	
Přesnost měření (včetně linearity, hystereze a opakovatelnosti)	≤ 2 % z rozsahu
Senzor vlhkosti	
Přesnost (max.)	± 5 % relativní vlhkosti v rozsahu 10…90 %
Teplotní senzor	
Max. přesnost	±2 °C
Senzor vzdálenosti	
Měřicí rozsah	45 … 1200 mm
Přesnost	± 5 %

• 2024-10-03T02:57:19+02:00

Mechanické údaje		
Stupeň krytí	IP20	
třída hořlavosti dle UL 94	V-0	
Okolní teplota	0… +70 °C	
Skladovací teplota	-25…+75 °C	
Rozměry	120 x 17.5 x 128 mm	
Hmotnost	151 g	
Montážní pokyny	montáž na lištu (NS35)	
Materiál pouzdra	plast, polykarbonát/ABS	
Elektrické připojení	odnímatelné pružinové svorky, 3pólové	
Průřez kabelu	2,5 mm²	
Okolní podmínky	Pracovní výška	až 2000 m nad mořem
	Stupeň znečištění	II
	Použité normy	
	Dielektrická pevnost a izolace	
		EN 50178
		EN 61010-1
	Rázy	
		EN 60068-2-6
		EN 60068-2-27
	Teplota	
		EN 60068-2-1 Ad
		EN 60068-2-2 Bd
		EN 60068-2-1
	vlhkost vzduchu	
		EN 60068-2-38
	EMC	
		EN 61000-4-2
		EN 61000-4-3
		EN 61000-4-4
		EN 61000-4-5
		EN 61000-4-6
		EN 61000-4-8
	Vyzařování	
		CISPR16