Schaltschrankwächter
interne und externe Sensoren
IM18-CCM50-MTI/24VDC

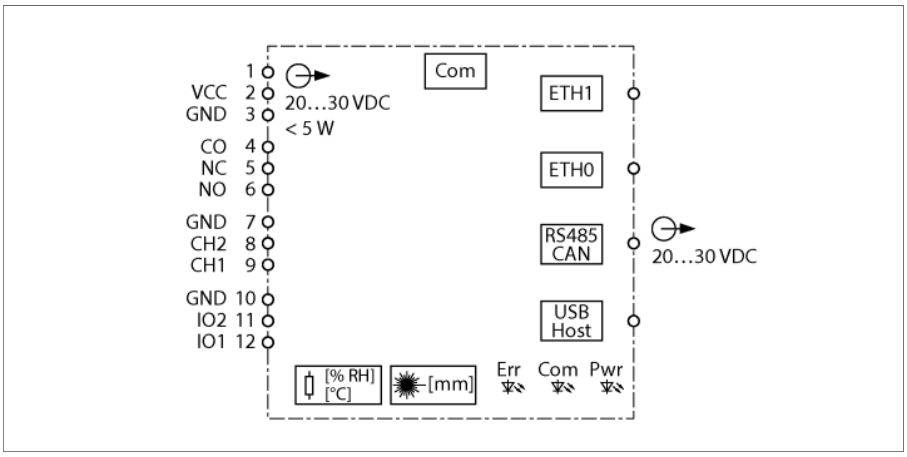

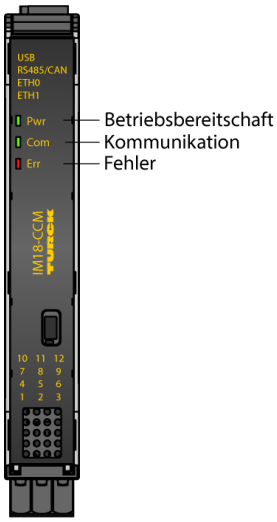

Der Schaltschrankwächter IM18-CCM50-MTI/24VDC überwacht über integrierte Sensoren Temperatur, relative Luftfeuchte und den Abstand zur Schaltschranktür. Die Informationen können beispielsweise über die Ethernet-Schnittstelle an übergeordnete Systeme übertragen werden.

Am Gerät stehen folgende Schnittstellen zur Verfügung:

- 2 Ethernet-Schnittstellen
- CAN/RS485-Schnittstelle
- 2 GPIOs
- 2 Analogeingänge (als Stromeingang oder Spannungseingang konfigurierbar)
- Umschalter-Relais
- USB-Schnittstelle

Auf dem Gerät ist als Betriebssystem die Linux-Distribution Debian integriert. Eine intelligente Vorverarbeitung der Daten ist durch die Integration zugeschnittener Programme möglich. Die Gerätefunktionen können frei programmiert werden.

Die 18 mm schmalen Gehäuse lassen sich platzsparend in jedem Schaltschrank einfach auf einer Hutschiene gemäß EN 60715 montieren.

Das Gerät ist mit abziehbaren Federzugklemmen ausgestattet.

Produkt der Laserklasse 1: Das Gerät entspricht den Standards 21 CFR 1040.10 und 1040.11 mit Ausnahme der Konformität IEC 60825-1, Ed. 3, wie in der Laser Notice No. 56 vom 8. Mai 2019 beschrieben.

- Mikroprozessor: AM3358BZCZA100 (TI Sitara 32-Bit ARM Cortex-A8)
- RAM: 8 Gbit 1 GB DDR3L
- Flash: 8GB eMMC
- Betriebssystem Debian
- Schnittstellen:
- 1 × 1Gb Ethernet
- 1 × 100 Mbit Ethernet
- 1 × CAN/RS485
- 2 digitale Eingänge oder Ausgänge
- 2 analoge Eingänge
- 1 × Relais
- Temperaturerfassung
- Feuchteerfassung
- Abstandserfassung
- Versorgungsspannung 24VDC
- Hutschienenmontage

Ausgabe • 2024-10-02T17:09:17+02:00

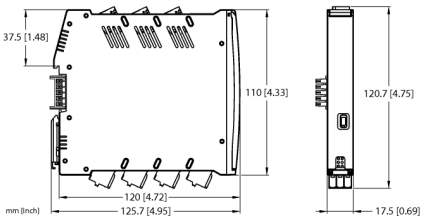

Typ	IM18-CCM50-MTI/24VDC
Ident-No.	100022405
Nennspannung	24 VDC
Betriebsspannung U_B	20…30 VDC
Eingangskreise	
GPIO	Input: high 12…30 V, 2,5…6,5 mA low: 0…8 V, 0…1 mA Output: 1,6 V bei 100 mA, 2,5 V bei 200 mA
Spannungseingang	0…5/10/20 VDC
Stromeingang	0...35 mA
Ausgangskreise	
Ausgangskreise (digital)	1 x Relais (Umschalter)
Schaltspannung Relais	≤ 48 VDC
Schaltstrom je Ausgang	≤ 2 A
Übertragungsverhalten	
Messgenauigkeit (inklusive Linearität, Hysterese und Wiederholgenauigkeit)	≤ 2 % v. E.
Feuchtesensor	
Genauigkeit (max.)	± 5 % RF im Bereich 10…90 %
Temperatursensor	
Genauigkeit (max.)	±2 °C
Abstandssensor	
Messbereich	45…1200 mm
Genauigkeit	± 5 %

Ausgabe • 2024-10-02T17:09:17+02:00

Mechanische Daten		
Schutzart	IP20	
Brennbarkeitsklasse nach UL 94	V-0	
Umgebungstemperatur	0…+70 °C	
Lagertemperatur	-25…+75 °C	
Abmessungen	120 x 17.5 x 128 mm	
Gewicht	151 g	
Montagehinweis	Montage auf Hutschiene (NS35)	
Gehäusewerkstoff	Kunststoff, Polycarbonat/ABS	
Elektrischer Anschluss	abziehbare Federzugklemmen, 3-polig	
Anschlussquerschnitt	2.5 mm²	
Umweltbedingungen	Einsatzhöhe	bis 2000m über N.N.
	Verschmutzungsgrad	II
	verwendete Normen	
	Spannungsfestigkeit und Isolation	
		EN 50178
		EN 61010-1
	Schock	
		EN 60068-2-6
		EN 60068-2-27
	Temperatur	
		EN 60068-2-1 Ad
		EN 60068-2-2 Bd
		EN 60068-2-1
	Luftfeuchtigkeit	
		EN 60068-2-38
	EMV	
		EN 61000-4-2
		EN 61000-4-3
		EN 61000-4-4
		EN 61000-4-5
		EN 61000-4-6
		EN 61000-4-8
	Emission	
		CISPR16

Ausgabe • 2024-10-02T17:09:17+02:00