Schakelkastbewaker
Interne en externe sensoren
IM18-CCM50-MTI/24VDC

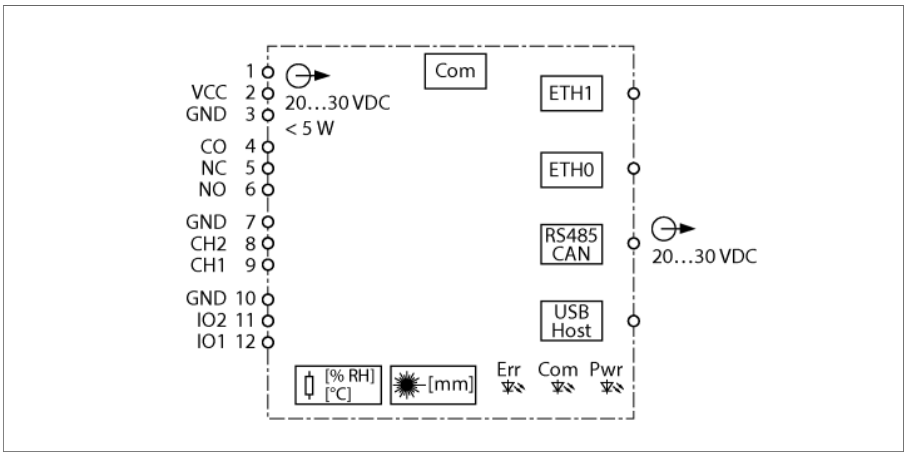

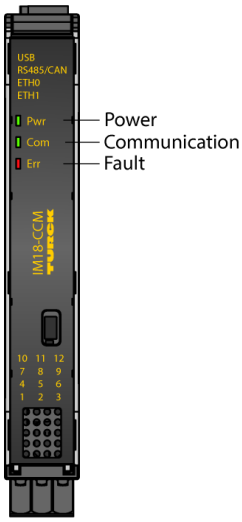

De schakelkastbewaker IM18-CCM50-MTI/24VDC bewaakt via geïntegreerde sensoren temperatuur, relatieve luchtvochtigheid en de afstand tot de schakelkastdeur. De informatie kan bijvoorbeeld via de Ethernet-interface naar overkoepelende systemen worden overgedragen.

Op het apparaat zijn de volgende interfaces beschikbaar:

- 2 Ethernet-interfaces
- CAN/RS485-interface
- 2 GPIOs
- 2 analoge ingangen (configureerbaar als stroomingang of spanningsingang)
- Omschakelrelais
- USB-interface

Op het apparaat is als besturingssysteem Linux Debian geïntegreerd. Intelligente voorverwerking van gegevens is mogelijk door de integratie van op maat gemaakte programma's. De functies van het apparaat kunnen vrij worden geprogrammeerd.

De 18 mm smalle behuizingen kunnen ruimtebesparend in elke schakelkast eenvoudig op een DIN-rail volgens EN 60715 worden gemonteerd.

Het apparaat is uitgerust met afneembare trekveerklemmen.

Product van laserklasse 1: Het apparaat voldoet aan de normen 21 CFR 1040.10 en 1040.11, met uitzondering van IEC 60825-1 Ed. 3, zoals beschreven in Laser Notice No. 56 van 8 mei 2019.

- Microprocessor: AM3358BZCZA100 (TI Sitara 32-Bit ARM Cortex-A8)
- RAM: 8 Gbit 1 GB DDR3L
- Flash: 8 GB eMMC
- Besturingssysteem Debian
- Interfaces:
- 1 × 1 GB Ethernet
- 1 × 100 Mbit Ethernet
- 1 × CAN/RS485
- 2 digitale ingangen of uitgangen
- 2 analoge ingangen
- 1 × relais
- Temperatuurdetectie
- Vochtdetectie
- Afstandsdetectie
- Voedingsspanning 24 VDC
- Montage op DIN-rail

• 2024-10-02T22:03:05+02:00

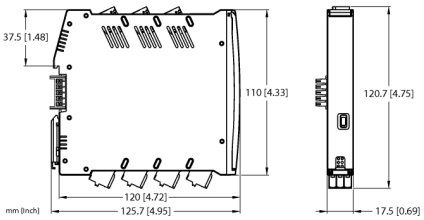

Type	IM18-CCM50-MTI/24VDC
Identnr.	100022405
Nominale spanning	24 VDC
Bedrijfsspanning U_B	20…30 VDC
Ingangskringen	
GPIO	Ingang: hoog 12…30 V, 2,5…6,5 mA/laag: 0…8 V, 0…1 mA Uitgang: 1,6 V bij 100 mA, 2,5 V bij 200 mA
Spanningsingang	0…5 / 10 / 20 VDC
Stroomingang	0…35 mA
Uitgangskringen	
Uitgangskringen (digitaal)	1 x relais (omschakelcontact)
Schakelspanning relais	≤ 48 VDC
Schakelstroom per uitgang	≤ 2 A
Transmissiegedrag	
Meetnauwkeurigheid (inclusief lineariteit, hysteresis en herhalingsnauwkeurigheid)	≤ 2 % van eindwaarde
Vochtigheidssensor	
nauwkeurigheid (max.)	± 5 % relatieve vochtigheid in het bereik 10…90 %
Temperatuursensor	
Max. nauwkeurigheid	±2 °C
Afstandssensor	
Meetbereik	45…1200 mm
Nauwkeurigheid	± 5 %

• 2024-10-02T22:03:05+02:00

Mechanische gegevens	
Beschermingsgraad	IP20
Vlamweringsklasse volgens UL 94	V-0
Omgevingstemperatuur	0…+70 °C
Opslagtemperatuur	-25…+75 °C
Afmetingen	120 x 17.5 x 128 mm
Gewicht	151 g
Montage-instructie	montage op DIN-rail (NS35)
Materiaal behuizing	Kunststof, Polycarbonaat (PC)
Elektrische aansluiting	Afneembare trekveerklemmen, 3-polig
Aansluitdoorsnede	2,5 mm²
Omgevingsomstandigheden	

Operationele hoogte	Tot 2000 m boven zeeniveau
Vervuilingsgraad	II
Gebruikte normen	
Spanningsbestendigheid en isolatie	
	EN 50178
	EN 61010-1
Schok	
	EN 60068-2-6
	EN 60068-2-27
Temperatuur	
	EN 60068-2-1 Ad
	EN 60068-2-2 Bd
	EN 60068-2-1
Luchtvochtigheid	
	EN 60068-2-38
EMC	
	EN 61000-4-2
	EN 61000-4-3
	EN 61000-4-4
	EN 61000-4-5
	EN 61000-4-6
	EN 61000-4-8
Emissie	
	CISPR16

• 2024-10-02T22:03:05+02:00