Monitor warunków w szafach
Czujniki wewnętrzne i zewnętrzne
IM18-CCM50-MTI/24VDC

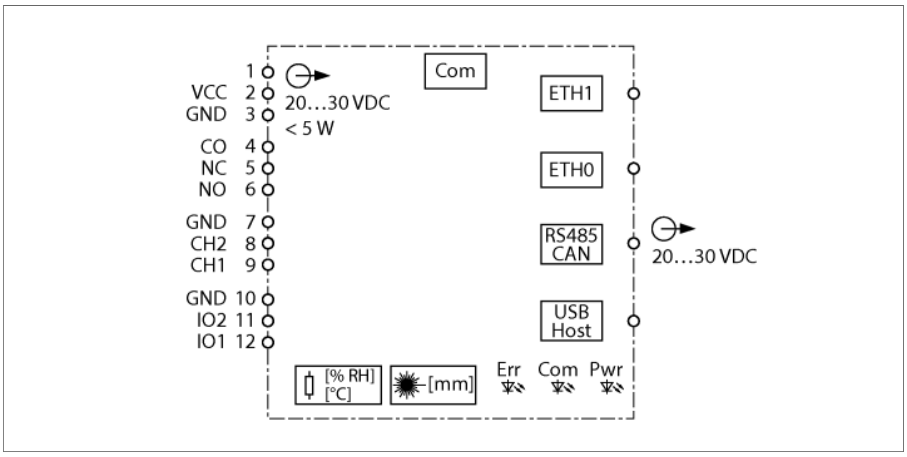

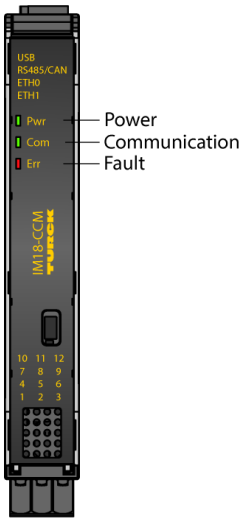

Monitor warunków w szafach IM18-CCM50-MTI/24 VDC kontroluje temperaturę, wilgotność względną i odległości do drzwi szafy sterowniczej za pomocą wbudowanych czujników. Informacje te mogą być przekazywane na przykład do wyższych poziomów sterowania za pomocą interfejsu Ethernet.

Urządzenie jest wyposażone w następujące interfejsy:

- 2 interfejsy Ethernet
- Interfejs CAN/RS485
- 2 wejścia-wyjścia ogólnego przeznaczenia (GPIO)
- 2 wejścia analogowe (konfigurowalne jako wejście prądowe lub napięciowe)
- Przekaźnik z zestykiem przełącznym
- Interfejs USB

System operacyjny zintegrowany z urządzeniem to dystrybucja Debian systemu Linux. W urządzeniu zintegrowano programy dostosowane do potrzeb użytkownika, co umożliwia inteligentne wstępne przetwarzanie danych. W razie potrzeby funkcje urządzenia można zaprogramować.

Aby zaoszczędzić miejsce, wąskie obudowy o szerokości 18 mm można łatwo zamontować w dowolnej szafie sterowniczej na szynie DIN zgodnej z normą EN 60715.

Urządzenie jest wyposażone w zdejmowalne zaciski sprężynowe.

Produkt klasy laserowej 1: urządzenie spełnia normy 21 CFR 1040.10 i 1040.11 z wyjątkiem normy IEC 60825-1 wyd. 3, zgodnie z opisem w oświadczeniu dotyczącym urządzeń laserowych nr 56 z dnia 8 maja 2019 r.

- Mikroprocesor: AM3358BZCZA100 (TI Sitara 32-Bit ARM Cortex-A8)
- Pamięć RAM: 8 Gb, 1 GB DDR3L
- Pamięć flash: 8 GB eMMC
- System operacyjny Debian
- Interfejsy:
- 1 × Ethernet 1 Gb
- 1 × Ethernet 100 Mb
- 1 × CAN/RS485
- 2 × wejście lub wyjście cyfrowe
- 2 × wejście analogowe
- 1 × przekaźnik
- Pomiar temperatury
- Pomiar wilgotności
- Pomiar dystansu do drzwi szafy
- Napięcie zasilania 24 VDC
- Montaż na szynie DIN

Edition • 2024-10-03T07:49:29+02:00

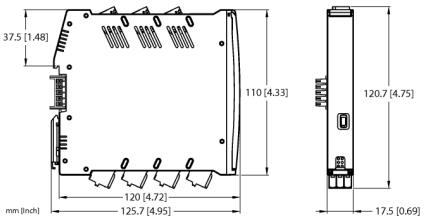

Typ	IM18-CCM50-MTI/24VDC
Nr kat.	100022405
Napięcie nominalne	24 VDC
Napięcie robocze U_B	20…30 V DC
Obwody wejściowe	
GPIO	Wejście: stan wysoki 12…30 V, 2,5…6,5 mA / stan niski: 0…8 V, 0…1 mA Wyjście: 1,6 V przy 100 mA, 2,5 V przy 200 mA
Wejście napięciowe	0…5/10/20 VDC
Prąd wejściowy	0…35 mA
Obwody wyjściowe	
Obwody wyjściowe (cyfrowe)	1 × przekaźnik (przełączny)
Napięcie wyjścia przekaźnikowego	≤48 VDC
Prąd przełączania (na każde wyjście)	≤ 2 A
Charakterystyka odpowiedzi	
Dokładność pomiaru (z uwzgl. liniowości, histerezy i powtarzalności)	≤ 2 % pełnego zakresu
Czujnik wilgotności	
Maks. dokładność	± 5 % wilgotności względnej w zakresie 10…90 %
Czujnik temperatury	
Maks. dokładność	±2 °C
Czujnik odległości	
Zakres pomiarowy	45…1200 mm
Dokładność	± 5 %

Edition • 2024-10-03T07:49:29+02:00

Dane mechaniczne		
Stopień ochrony	IP20	
Klasa palności zgodnie z UL 94	V-0	
Temperatura pracy	0…+70 °C	
Temperatura składowania	-25…+75 °C	
Wymiary	120 x 17.5 x 128 mm	
Waga	151 g	
Instrukcja montażu	Szyna DIN (NS35)	
Materiał obudowy	Tworzywo sztuczne, Poliwęglan/ABS	
Połączenie elektryczne	Zdejmowalne zaciski sprężynowe, 3-stykowe	
Zacisk, przekrój przewodu	2,5 mm²	
Warunki środowiskowe	Wysokość pracy	Do 2000 m n.p.m.
	Stopień zanieczyszczenia	II
	Zastosowane normy	
	Napięcie, rezystancja i izolacja	
		EN 50178
		EN 61010-1
	Wstrząsy	
		EN 60068-2-6
		EN 60068-2-27
	Temperatura	
		EN 60068-2-1 Ad
		EN 60068-2-2 Bd
		EN 60068-2-1
	Wilgotność powietrza	
		EN 60068-2-38
	Kompatybilność elektro-magnetyczna (EMC)	
		EN 61000-4-2
		EN 61000-4-3
		EN 61000-4-4
		EN 61000-4-5
		EN 61000-4-6
		EN 61000-4-8
	Emisja	
		CISPR16

Edition • 2024-10-03T07:49:29+02:00