K100PBLGYRA
Oświetlenie sygnalizacyjne LED

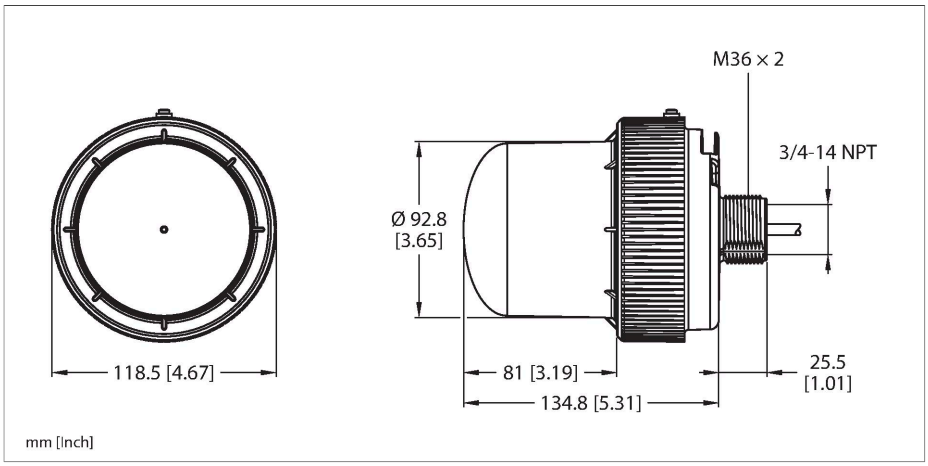

Dane techniczne

Typ	K100PBLGYRA
Nr kat.	3813071
Dane sygnału i wyświetlacza	
Cel	Wskaźnik świetlny LED
Rodzaj światła	zielony żółty czerwony
Aperture angle degree	360 °
Trwałość diody LED (L70)	42000 h
Możliwość ściemnienia	Programowalne
Cechy koloru 1	Zielony, 360 lm
Cechy koloru 2	Żółty, 525 lm
Cechy koloru 3	Czerwony, 155 lm
sygnał dźwiękowy	programowalne, 101 dB
Dane elektryczne	
Napięcie robocze U_B	12…48 V DC
Prąd znamionowy DC I_e	≤ 425 mA
Input power	13.68 W
Typowy czas odpowiedzi	< 200 ms
Dane mechaniczne	
Kaskadowe	Nie
Wykonanie	Półkula
Wymiary	Ø 118.5 x 160.4 mm
Materiał obudowy	Tworzywo sztuczne, PC
Połączenie elektryczne	Kabel, 2 m, PVC
z przełącznikiem z czujnikiem ruchu	nie
Temperatura pracy	-40…+60 °C

Cechy charakterystyczne

- Uniwersalny wyświetlacz LED
- Mechaniczny gwint wkręcany, M36 × 2,0
- Stopień ochrony IP66
- Kolory: Zielony (COL 1), żółty (COL 2), czerwony (COL 3)
- Kabel 2 m, 5-stykowy
- Ciągły sygnał dźwiękowy: 101 dB, konfigurowalne za pomocą Pro Editor

Schemat podłączenia

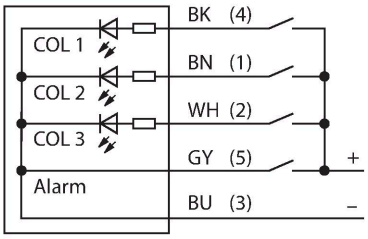

Zasada działania

Te wskaźniki są wyposażone w kolorowe diody LED, w zależności od ich typu. Cztery sygnały wejściowe mogą służyć do sterowania maksymalnie trzema kolorami światła i do aktywacji opcjonalnego sygnału dźwiękowego. Za pomocą oprogramowania Pro Editor można tym światłom przypisać zdefiniowane przez użytkownika animacje w ustawieniach zaawansowanych, a także dostosować działanie sygnału dźwiękowego. Główną zaletą diod LED jest wierność odwzorowania kolorów i jasność.
Schemat połączeń przedstawia przypisanie styków PNP.

K100PBLGYRA | 04-03-2025 17-06 | Zastrzegamy sobie prawo do zmian technicznych

Dane techniczne

Temperatura składowania	-40…+70 °C
Wilgotność względna	90 %
Stopień ochrony	IP66
Testy/aprobaty	
Certyfikaty	CE, UL listed

	R	Y	G	T	B	M	W
COL1	×	×				×	×
COL2		×	×	×			×
COL3				×	×	×	×

Akcesoria

LMB36RA	3813539
SA-M36SOP	3813538
SA-M36E12	3813537

Akcesoria

Rysunek wymiarowy	Typ	Nr kat.	
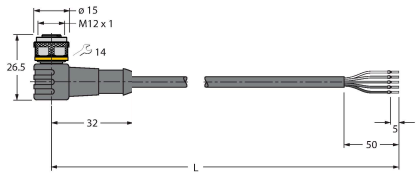	WKC4.5T-2/TEL	6625028	Kabel połączeniowy, złącze żeńskie M12, kątowe, 5-styk., długość kabla: 2 m, materiał powłoki: PVC, czarny; aprobata cULus
	RKC4.5T-2/TEL	6625016	Kabel połączeniowy, złącze żeńskie M12, proste, 5-styk., długość kabla: 2 m, materiał powłoki: PVC, czarny; aprobata cULus

Akcesoria

Rysunek wymiarowy	Typ	Nr kat.	
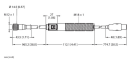	MQDC-506-USB	3803770	Konwerter szeregowy USB do parametryzacji wskaźników świetlnych lub czujników PRO za pośrednictwem komputera, złącze żeńskie, M12 × 1, 5-stykowe do wtyczki, USB typu A, długość 0,7 m, możliwość rozszerzenia do maks. 30 m, zasilanie podłączonego urządzenia napięciem 20 V, obsługa systemu Windows 7 (wymagany sterownik) i Windows 10

K100PBLGYRA| 04-03-2025 17-06 | Zastrzegamy sobie prawo do zmian technicznych