Protecţie tablou
Senzori interni şi externi
IM18-CCM50-MTI/24VDC

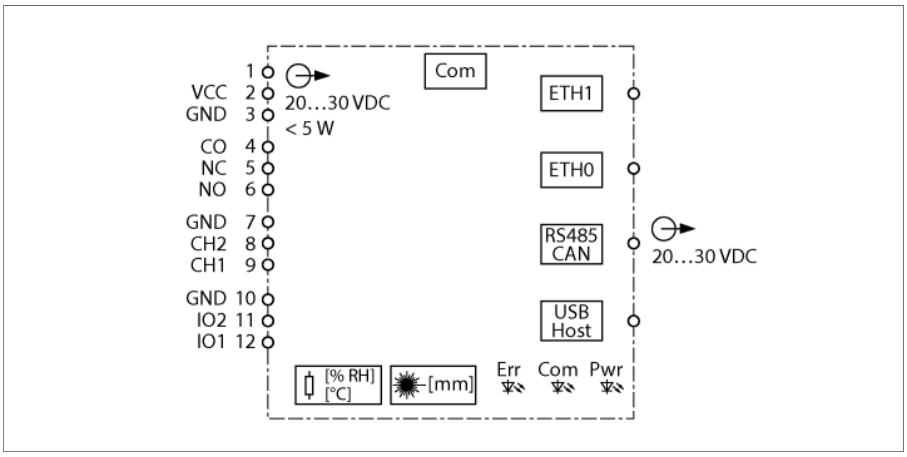

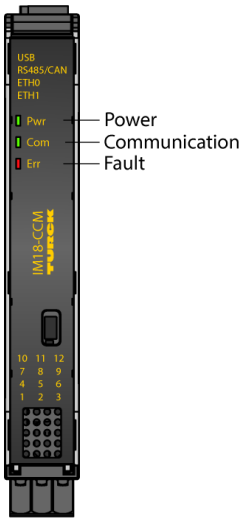

Protecţia pentru tablouri IM18-CCM50-MTI/24Vcc monitorizează temperatura, umiditatea relativă şi distanţa faţă de uşa tabloului de control folosind senzorii integraţi. De exemplu, informaţia poate fi transferată către sistemele de nivel superior prin interfaţă Ethernet.

Pe dispozitiv sunt furnizate următoarele interfeţe:

- 2 interfeţe Ethernet
- Interfaţă CAN/RS485
- 2 GPIO
- 2 intrări analogice (configurabile ca intrări de curent sau tensiune)
- Releu cu contact comutator
- Interfaţă USB

Sistemul de operare integrat în dispozitiv este Linux Debian. Programe dedicate au fost integrate în dispozitiv, permiţând prelucrarea inteligentă a datelor. Funcţiile dispozitivului pot fi programate conform cerinţelor.

Pentru a economisi spaţiu, carcasa îngustă de 18 mm poate fi cu uşurinţă montată în orice tablou pe şină DIN conform EN 60715.

Dispozitivul este dotat cu terminale detaşabile cu arc.

Produs laser din clasa 1: Dispozitivul corespunde standardelor 21 CFR 1040.10 □i 1040.11 cu excep□ia IEC 60825-1 Ed. 3, cum e descris în Laser Notice Nr. 56 din 8 Mai, 2019.

- Microprocesor: AM3358BZCZA100 (TI Sitara 32-Bit ARM Cortex-A8)
- RAM: 8 Gbit 1 GB DDR3L
- Flash: 8GB eMMC
- Sistem de operare Debian
- Interfeţe:
- 1 × 1 GB Ethernet
- 1 × 100 MB Ethernet
- 1 × CAN/RS485
- 2 intrări sau ieşiri digitale
- 2 intrări analogice
- 1 × releu
- Detectare temperatură
- Detectare umezeală
- Detectare proximitate
- Tensiune de alimentare 24 Vcc
- Montare pe şină DIN

• 2024-10-03T05:23:36+02:00

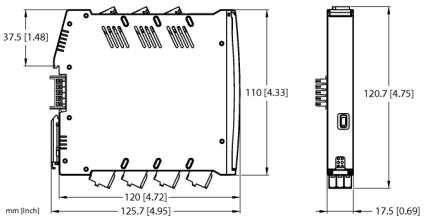

Tip	IM18-CCM50-MTI/24VDC
Nr. ID	100022405
Tensiune nominală	24 Vcc
Tensiune de alimentare U_B	20…30 Vcc
Circuite de intrare	
GPIO	Intrare: înalt 12…30 V, 2.5…6.5 mA / jos: 0…8 V, 0…1 mA Ie□ire: 1.6 V at 100 mA, 2.5 V la 200 mA
Intrare pentru tensiune	0…5/10/20 Vcc
Intrare în curent	0…35 mA
Circuite de ieşire	
Circuite de ieşire (digitale)	1 x relee (comutator)
Tensiune de comutare pe releu	≤ 48 Vcc
Curent de comutaţie per ieşire	≤ 2 A
Caracteristica de răspuns	
Precizie de măsurare (inclusiv liniaritatea, histerezisul şi repetabilitatea)	≤ 2 % din capătul de scală
Senzor de umiditate	
Precizie max.	± 5 % Umiditate relativă în domeniul 10…90%
Senzor de temperatură	
Acurate□e max.	±2 °C
Senzor de distanţă	
Domeniul de măsură	45…1200 mm
Precizie	± 5 %

• 2024-10-03T05:23:36+02:00

Caracteristici Mecanice		
Clasă de protecţie	IP20	
Clasa de inflamabilitate în conformitate cu UL 94	V-0	
Temperatura mediului	0…+70 °C	
Temperatura de depozitare	-25…+75 °C	
Dimensiuni	120 x 17.5 x 128mm	
Masă	151 g	
Instrucţiuni de montare	Şină DIN (NS35)	
Materialul carcasei	Plastic, Policarbonat/ABS	
Conexiune electrică	Terminale detaşabile cu arc, 3 pini	
Secţiunea terminalelor	2,5 mm²	
Condiţii de mediu	Înălţimea de funcţionare	Până la 2000 m deasupra nivelului mării
	Grad de poluare	II
	Standarde utilizate	
	Rezistenţă la tensiune şi izolaţie	
		EN 50178
		EN 61010-1
	Şoc	
		EN 60068-2-6
		EN 60068-2-27
	Temperatură	
		EN 60068-2-1 Ad
		EN 60068-2-2 Bd
		EN 60068-2-1
	Umiditatea aerului	
		EN 60068-2-38
	EMC	
		EN 61000-4-2
		EN 61000-4-3
		EN 61000-4-4
		EN 61000-4-5
		EN 61000-4-6
		EN 61000-4-8
	Emisie	
		CISPR16

• 2024-10-03T05:23:36+02:00