Senzor fotoelectric
senzor cu triangulare cu ieşire analogică
Q50BUQ

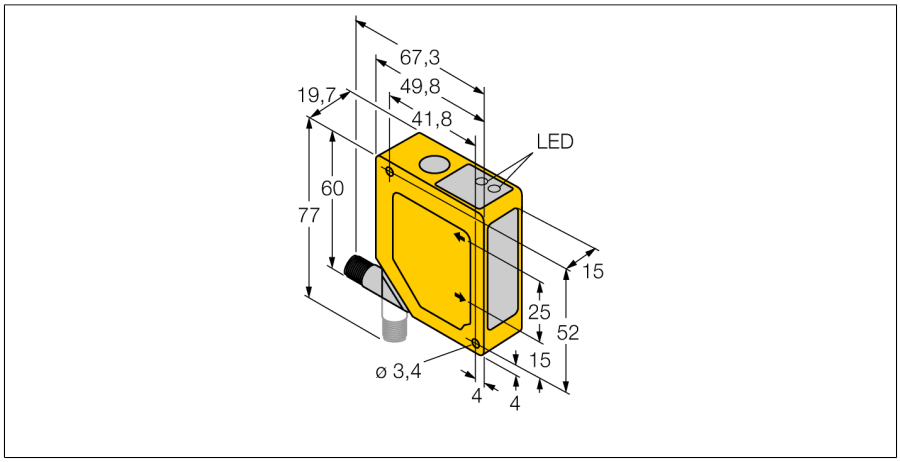

- suprimare "foreground" şi "background"
- domeniul de detec□ie 100…400 mm
- conector M12 x 1 cu posibilitate de rotire la 90°
- tensiune de alimentare 15…30 Vcc
- ieşire analogică în tensiune 0…10 V
- timp de răspuns al ieşirii selectabil 4 ms (rapid) şi 64 ms (lent)

Schemă de conexiuni

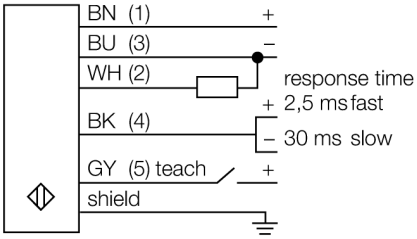

Tip	Q50BUQ
Nr. ID	3063872

Date optice	
Funcţie	Senzor de proximitate
Mod de operare	Triangulaţie
Tipul de lumină	IR
Lungime de undă	880 nm
Repetabilitate	1 mm
Domeniu	100…400 mm
Imunitate lumină ambientală	10.000 luc□i

Caracteristici electrice	
Tensiune de alimentare U_B	15…30 Vcc
Curent fără sarcină I_0	≤ 70 mA
Tipul de ieşire analogică	0…10 V
Ieşire în tensiune	0…10 V
Timp de întârziere la alimentare	≤ 2 s
Timp de întârziere la alimentare	≤ 2000 ms
Timp de răspuns caracteristic	< 4 ms

Caracteristici Mecanice	
Design	Rectangular, Q50
Materialul carcasei	Plastic, ABS/Policarbonat
Lentilă	plastic, acrilic
Conexiune electrică	Conectori, M12 × 1, PVC
Număr de conductoare	5
Temperatura mediului	-10…+55 °C
Clasă de protecţie	IP67

Teste/Certificări

Principiu de funcţionare

Principiul de func□ionare al senzorilor Q50 se bazează pe triangulare optică. Emi□ătorul şi sistemul optic generează un fascicul luminos care cade pe obiectul de detectat. Obiectul reflectă raza înapoi spre lentila receptorului şi spre detectorul de pozi□ie (PSD). Distan□a dintre obiect şi receptor determină unghiul sub care raza se întoarce la receptor. Microprocesorul integrat foloseşte acest unghi pentru analizarea pozi□iei şi crearea unui semnal de ieşire corespunzător.

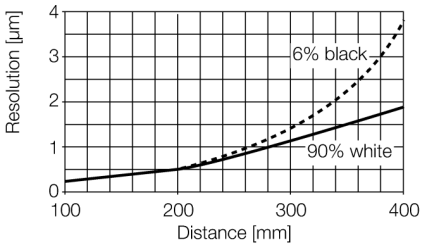

• 2025-02-27T10:16:28+01:00